ケーブル指定長 L(m)	公差+e(m)
L ≦ 5	0. 20
5 ＜ L ≦ 30	0. 50
30 ＜ L	L×0. 03 (3%)

品名	CF-2501H-MM-L	サイズ	DCV-HC-20/07		
図面番号		承認	検図	設計	製図

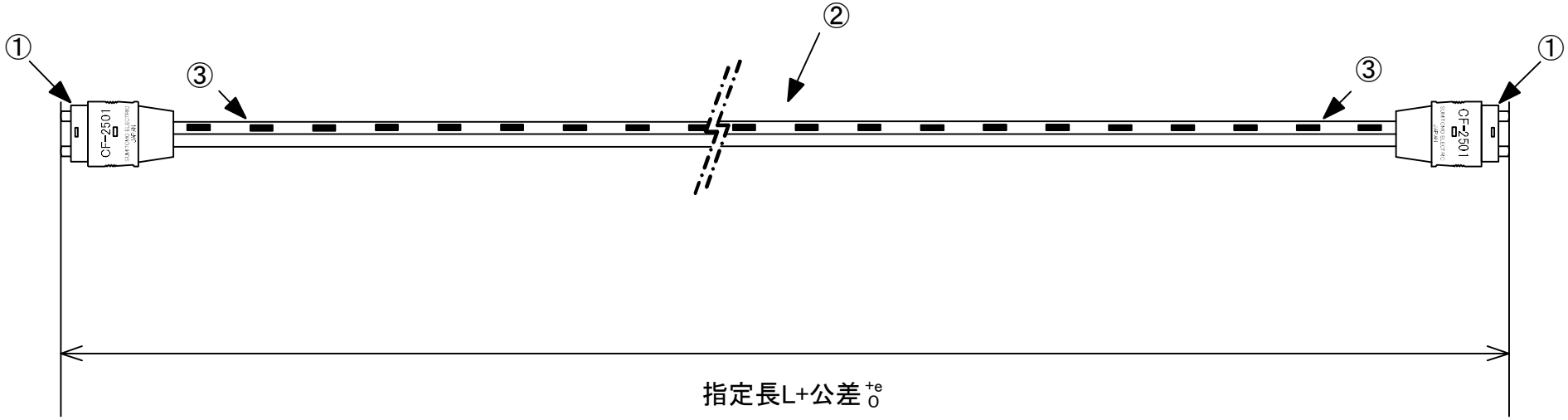

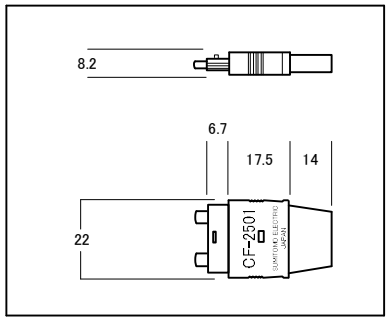

番号	品名	型式	個数
①	光コネクタ	CF-2501H	2
②	光ファイバコード	DCV-HC-20/07	1
③	識別マーキング	――――――――	――

光昭 株式会社